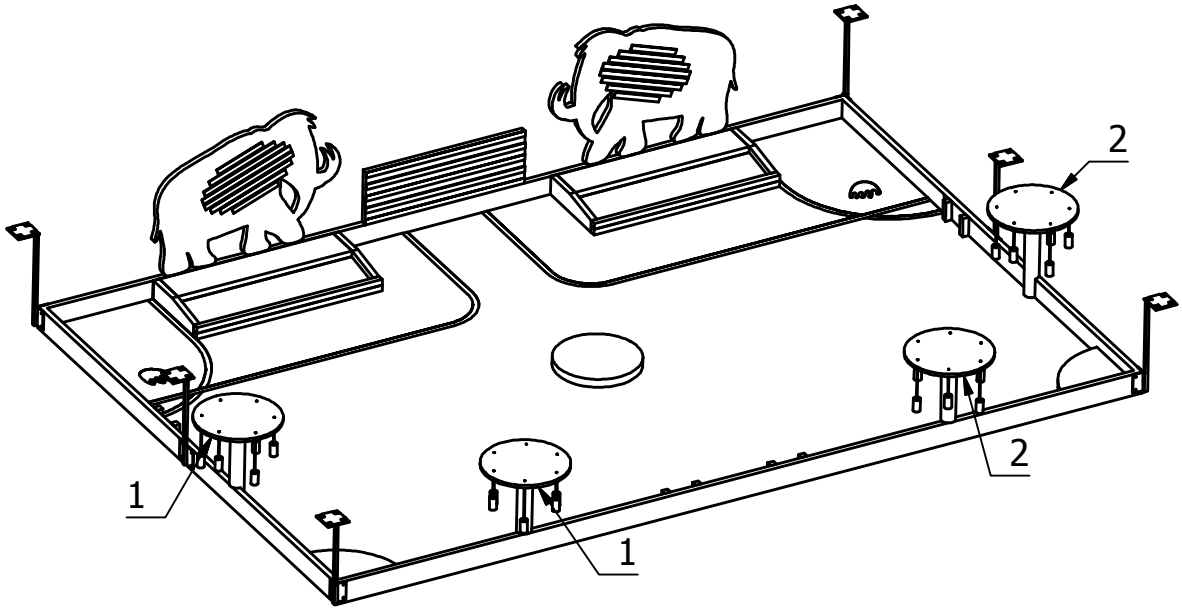
2
2
1
1

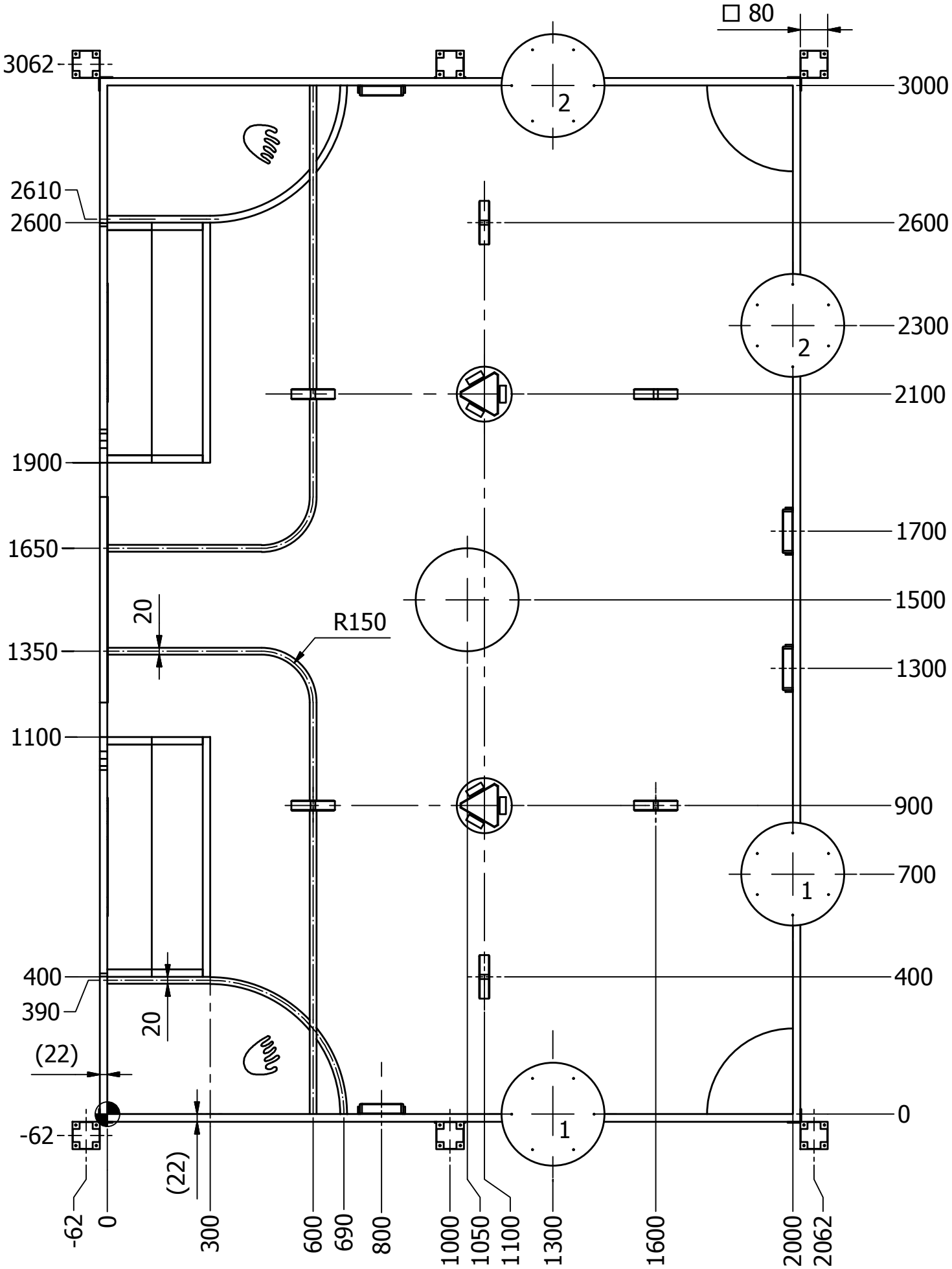
□ 80
3062
3000
2610
2600
2600
2300
2100
1900
1700
1650
1500
20
R150
1350
1300
1100
900
700
400
400
390
20
(22)
0
-62
(22)
-62
0
300
600
690
800
1000
1050
1100
1300
1600
2000
2062
1
2
2
1

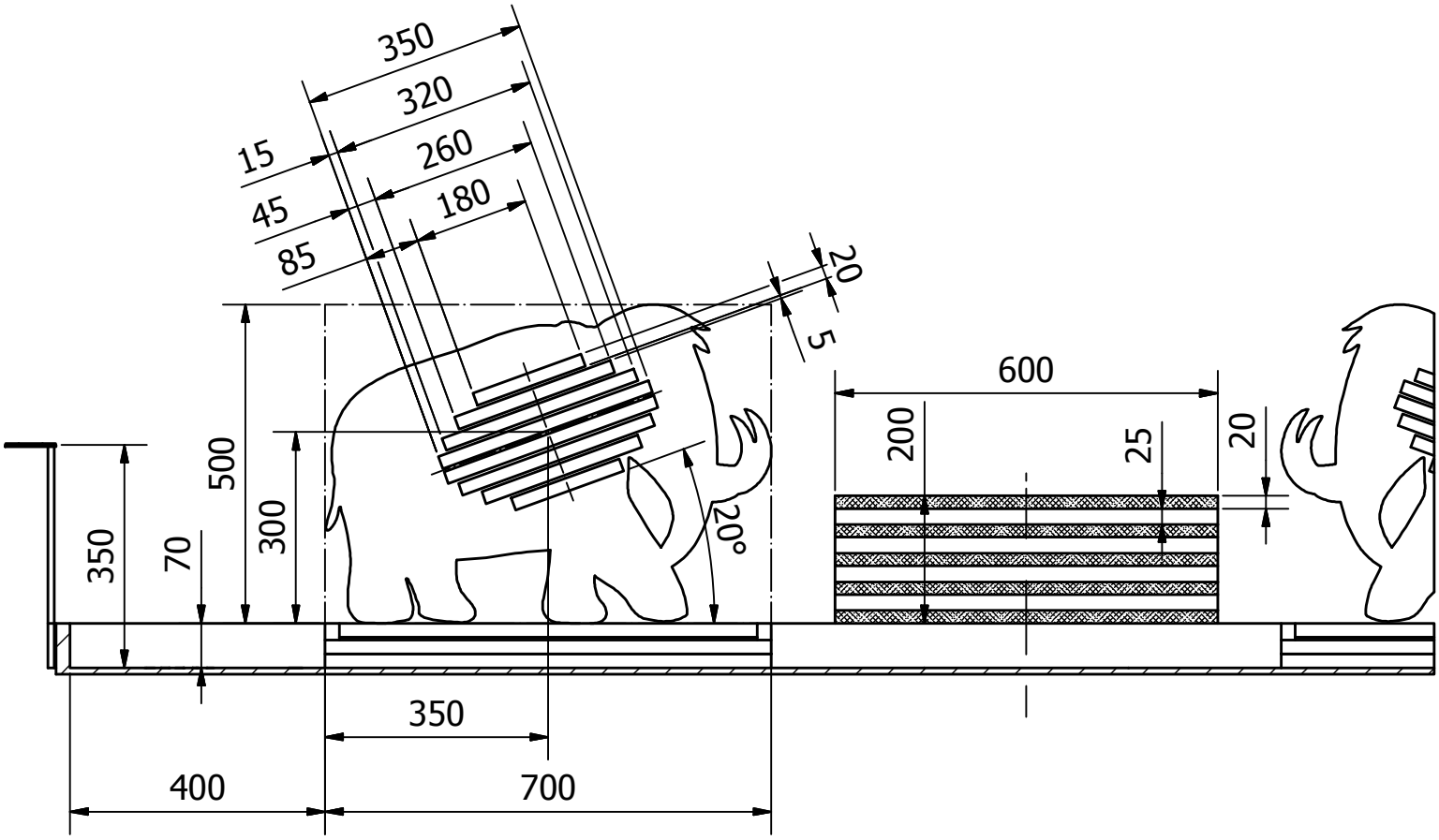
350
320
260
180
15
45
85
20
5
600
200
25
20
500
300
350
70
20°
350
400
700

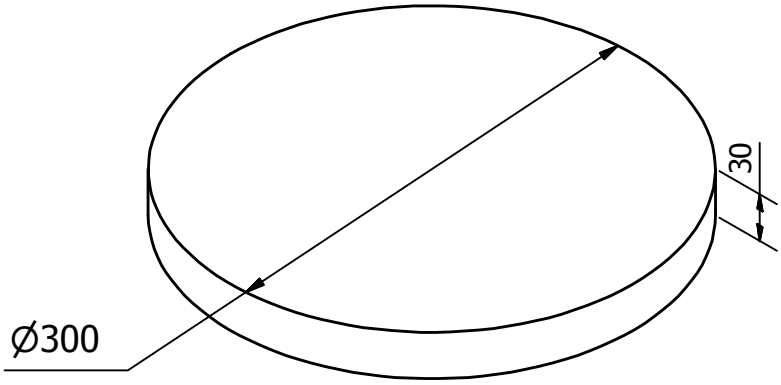
30
∅300

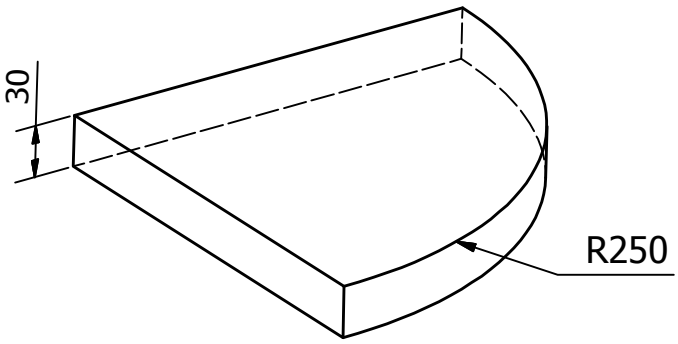
30
R250

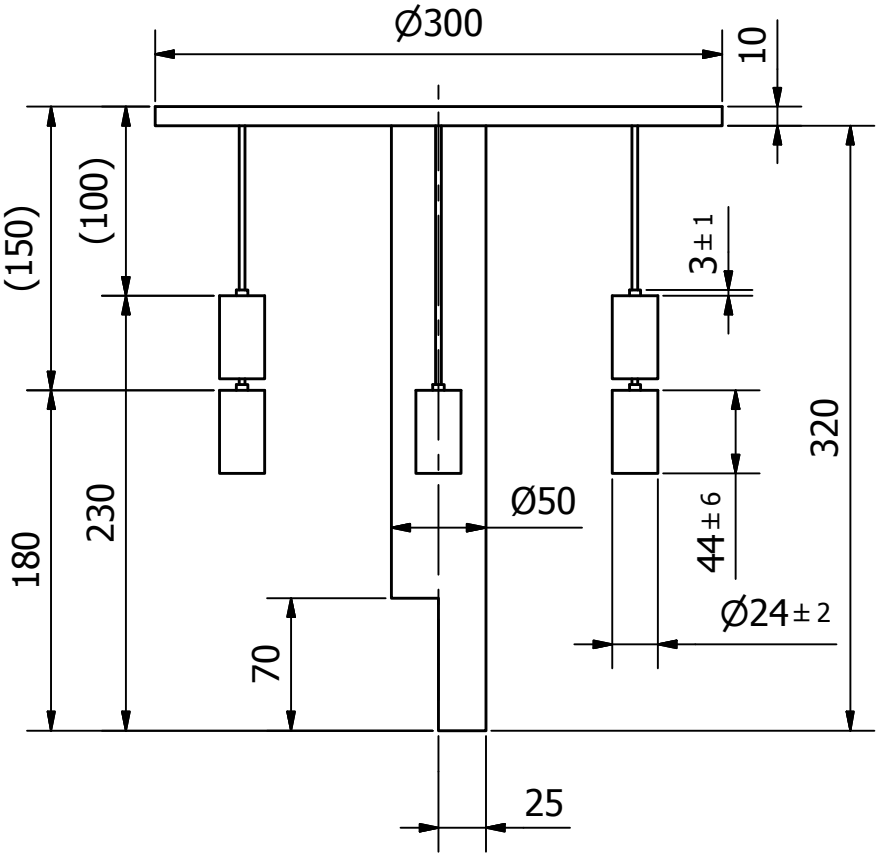
Ø300
10
(150)
(100)
3±1
320
230
180
Ø50
44±6
Ø24±2
70
25

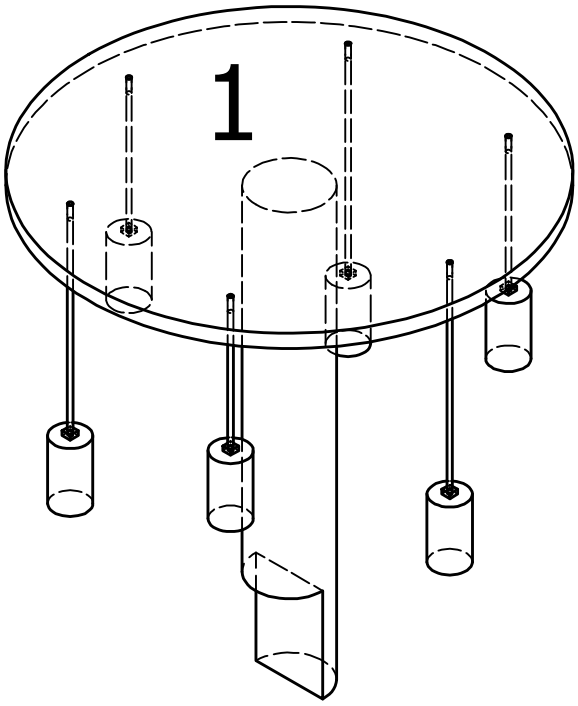
1

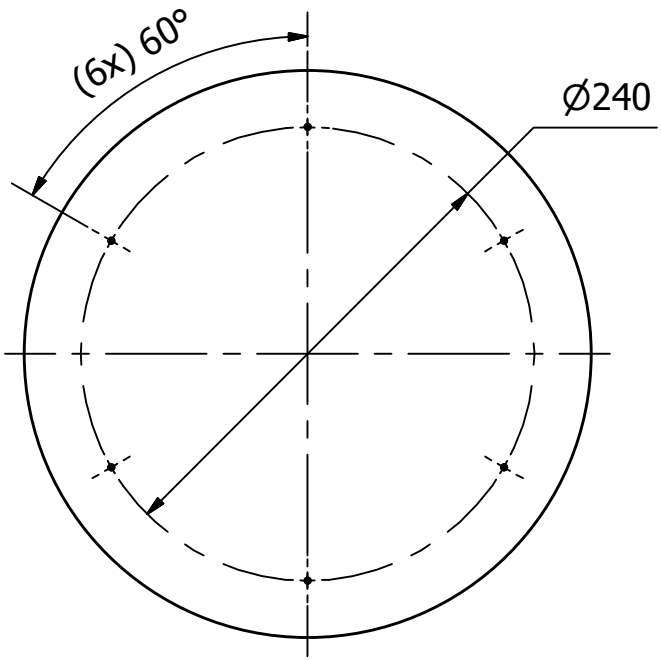
(6x) 60°
Ø240

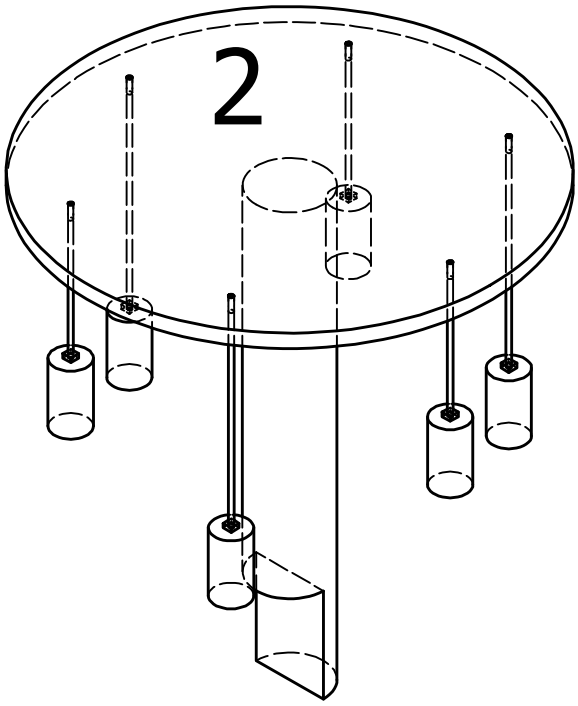
2

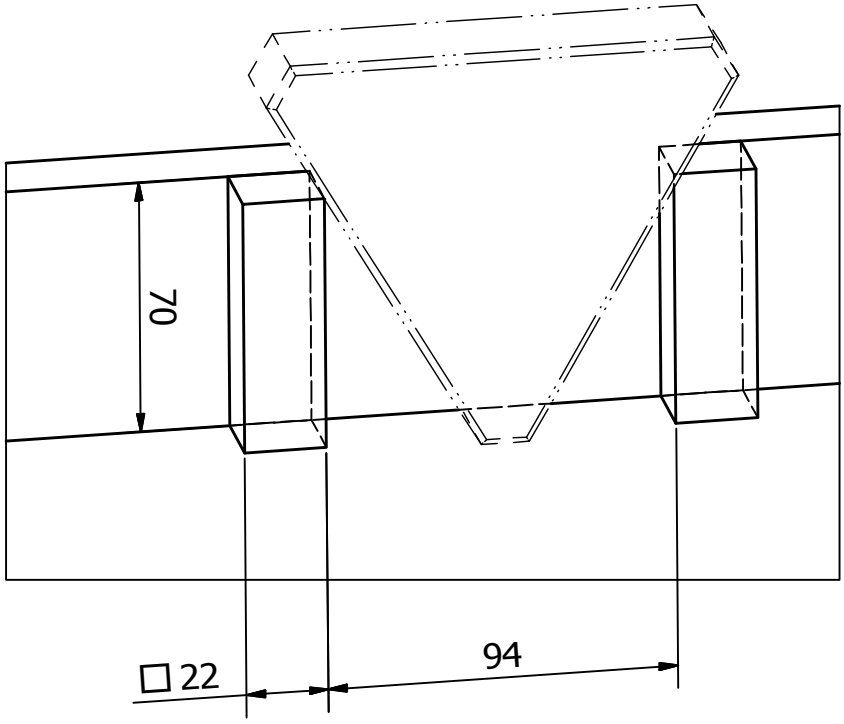
70
□22
94

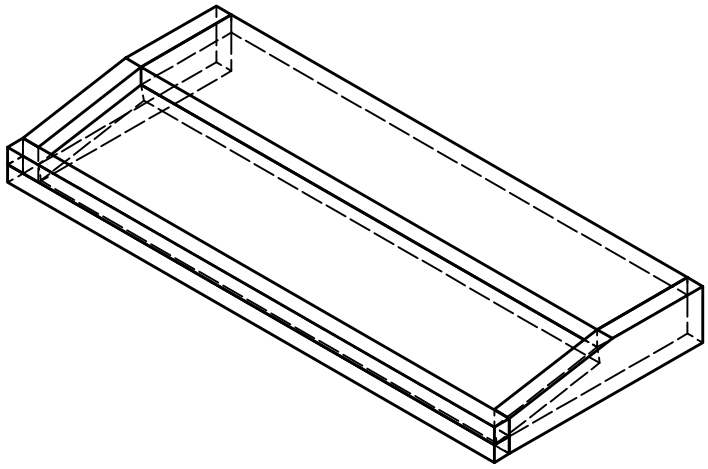

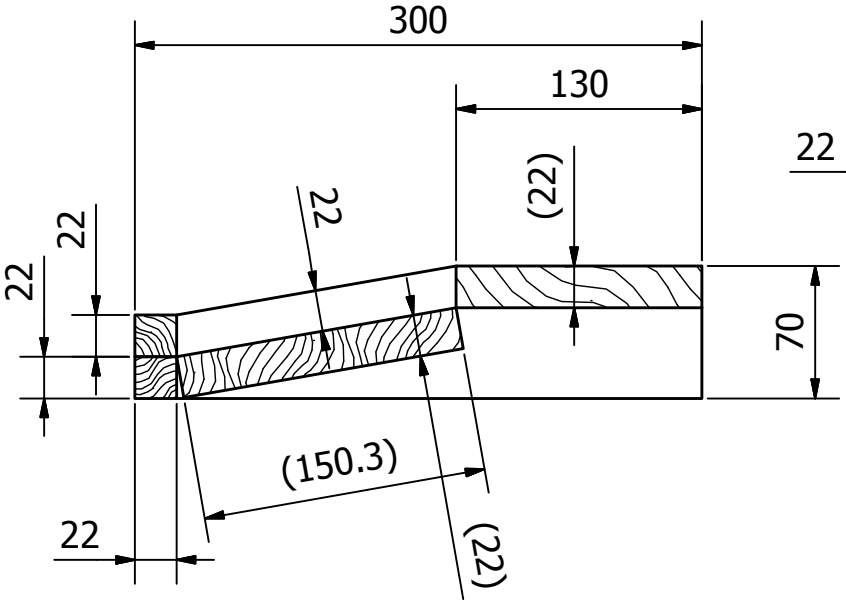
300
130
22
22
22
(22)
70
(150.3)
22
(22)

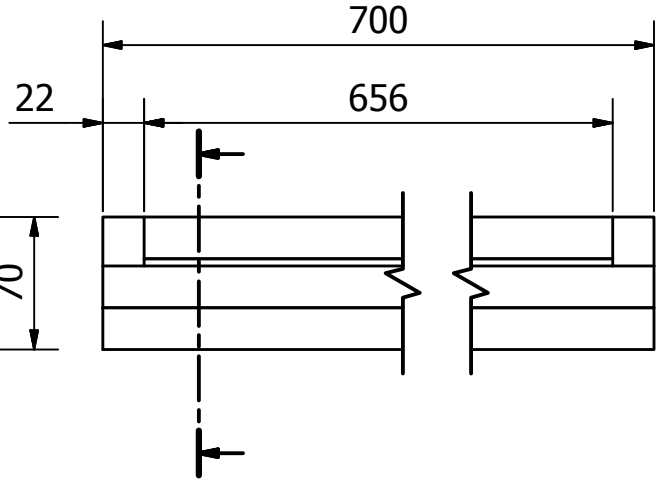
700
22
656

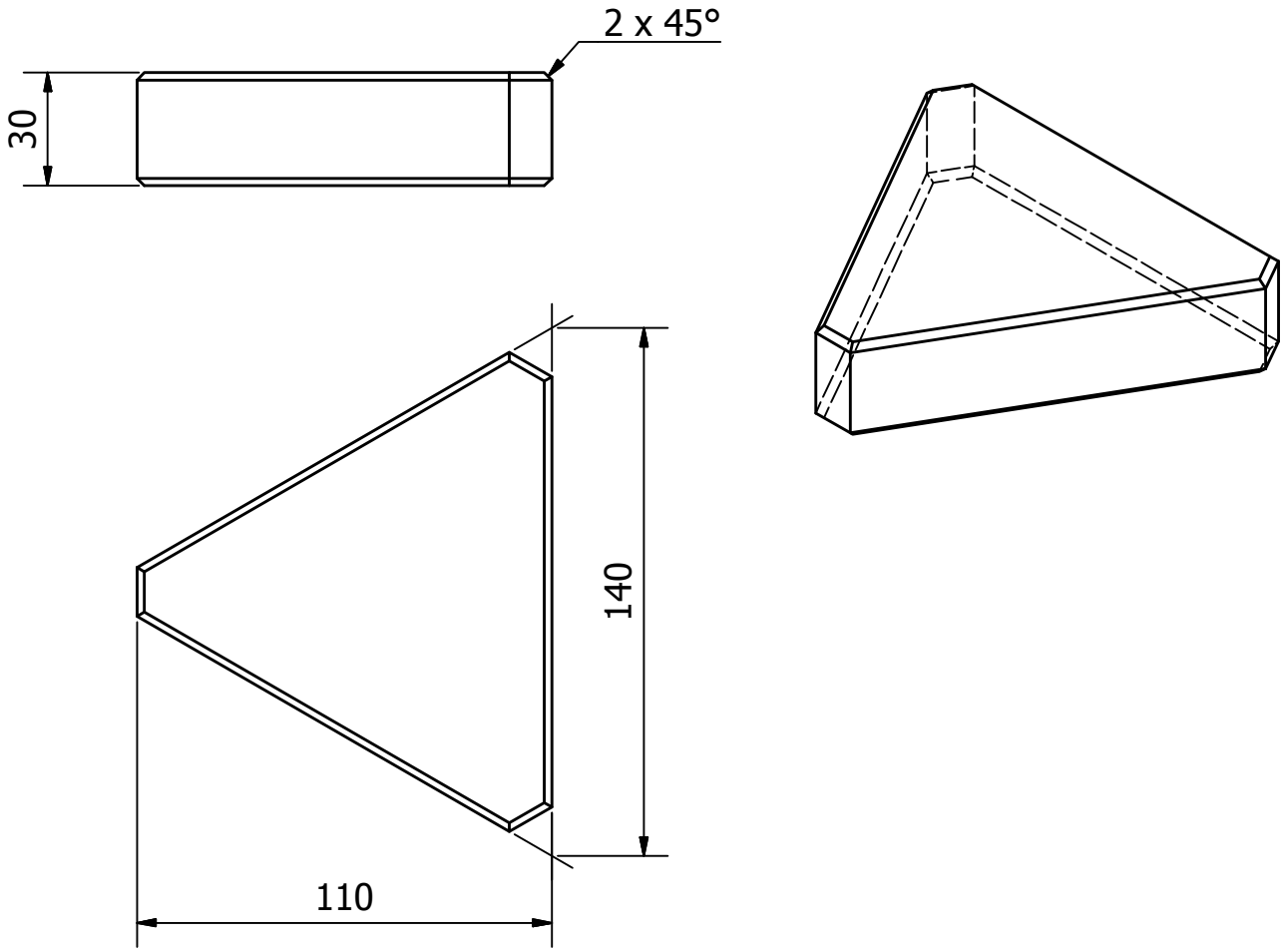
2 x 45°
30
140
110

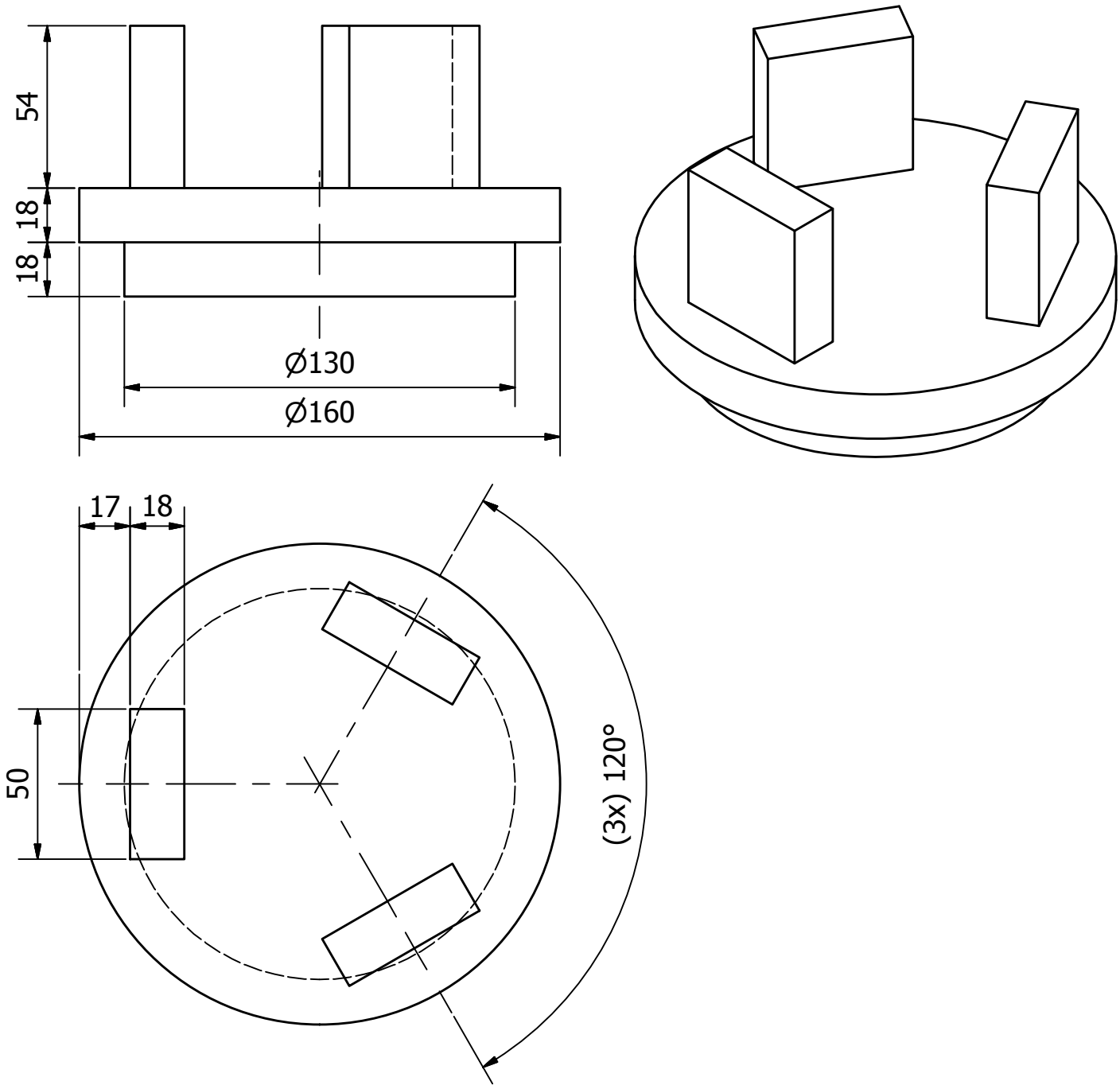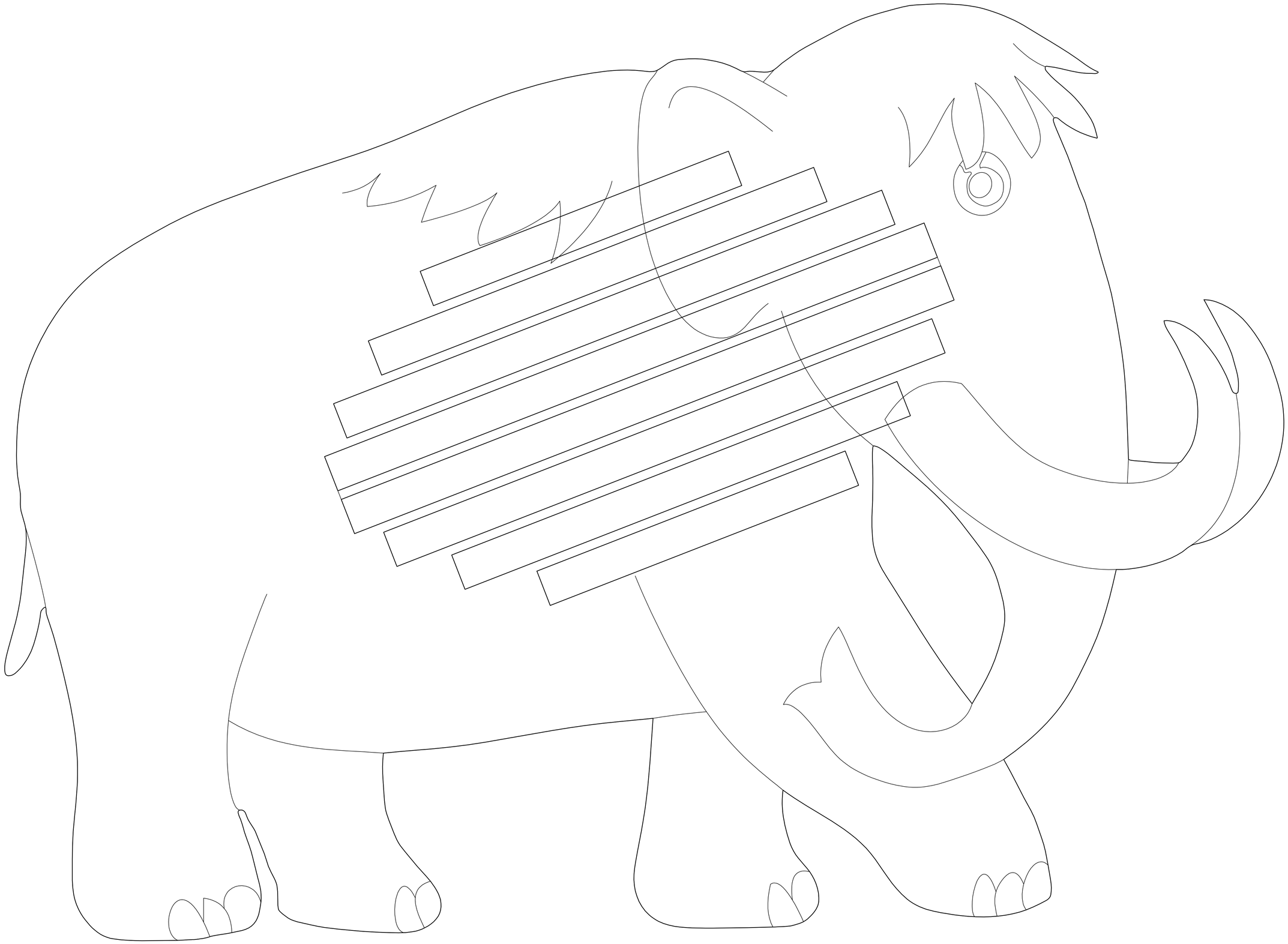
54
18
18
Ø130
Ø160
17
18
50
(3x) 120°